GRIFO AUK 983

Características

Monomando fregadero

- Bajo ventana extraíble
- Máxima funcionalidad: extraíble + retráctil
- 2 posiciones: expandido (289 mm) y recogido (75 mm)
- Caño giratorio
- Requiere doble orificio Ø 35 mm

Dibujo técnico

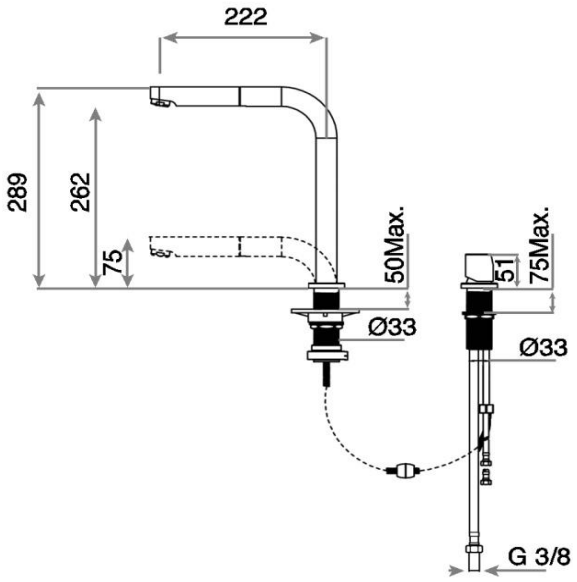

Color	Referencia	EAN 13
Cromo	509830200	8421152112731